ՄԵՏԱՂԱԿԱՆ ՊԱՀԱՐԱՆԻ ՍԽԵՄԱ

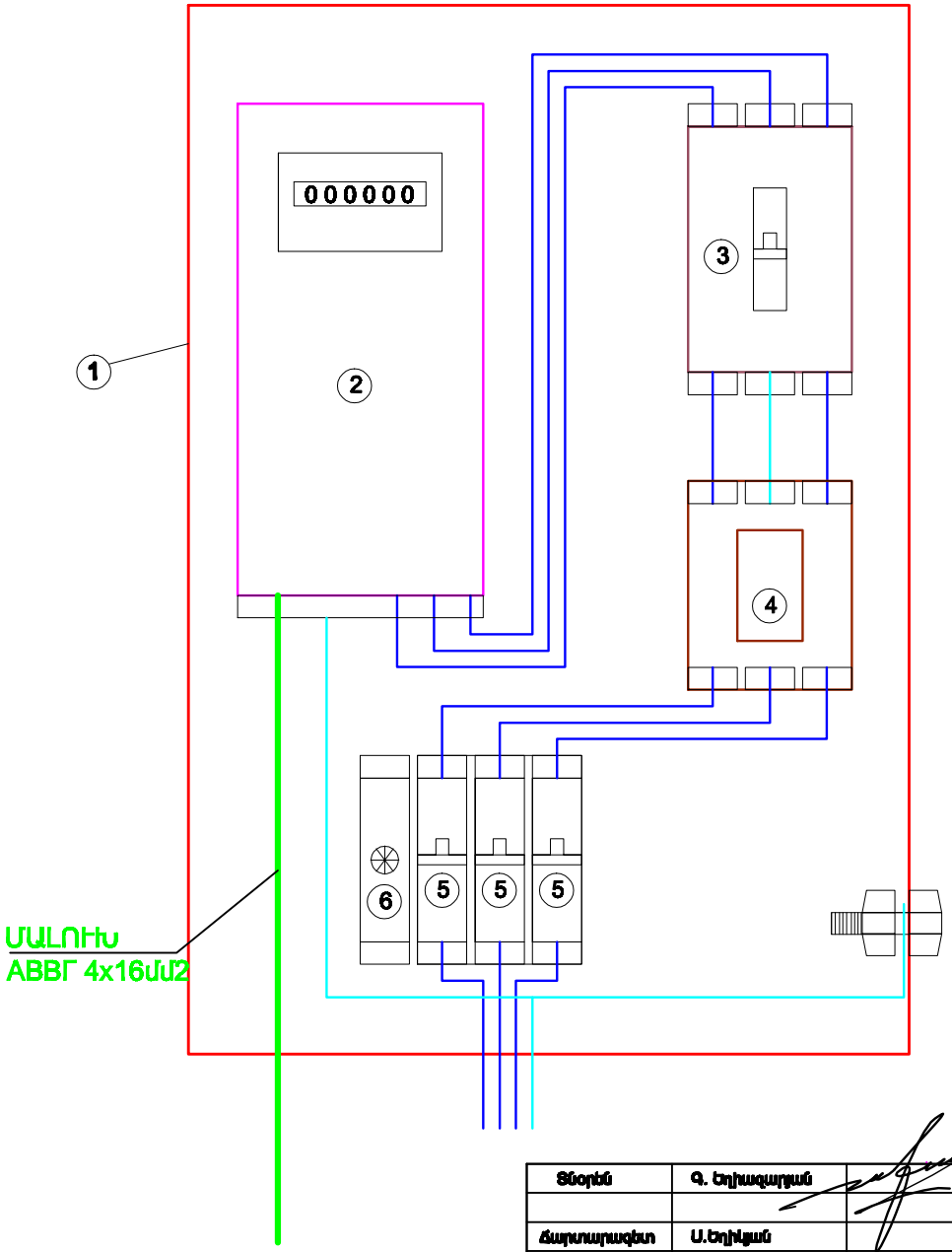

ԱՆԿԱՆՆԱՑԱՆԿ

1. Մետաղական պահարան
2. Հաշվիչ բազմասակագնային եռաֆազ 80 A
3. Եռաֆազ աֆտոմատ 63 A
4. Մագնիսական թողարկիչ
5. Միաֆազ աֆտոտամ 63 A
6. Ժամային ռելե

Տնօրեն	Գ. Եղիազարյան		<< Արարատի մարզի Տափերական համայնքի փողոցների արտաքին էլ.լուսավորության ցանցի կառուցման աշխատանքների նախագիծ			
Ճարտարապետ	Ս.Եղիկյան		Կառուցապատող՝ Տափերականի համայնքապետարան	Փուլ	Թերթ	Թերթեր
				ԱՆ	4	
			ՄԵՏԱՂԱԿԱՆ ՊԱՀԱՐԱՆԻ ՍԽԵՄԱ	<<Գ. Վ. ԵՐԻՆՅԱՆԱՑԻՆ>> Ս Պ Ը		